Comfort Plus+

Komfort im
Scheibenzwischenraum

Jalousien-isolierglas

ComfortPlus

Isolierglas mit integrierter Jalousie

FRERICHS GLAS

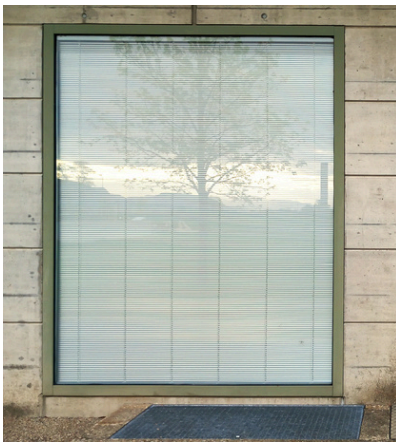

Die Zukunft **des Wohnkomforts**

Stellen Sie sich vor, Sie könnten den Komfort und die Flexibilität von Jalousien genießen, ohne je wieder die lästigen Reinigungs- und Wartungsaufgaben übernehmen zu müssen. Mit unserem innovativen Isolierglas, das Jalousien direkt im Scheibenzwischenraum integriert, wird dieser Traum zur Realität.

Dieses revolutionäre System bietet nicht nur eine elegante Lösung für Lichtregulierung und Sichtschutz, sondern verbessert auch die Energieeffizienz Ihres Hauses, indem es Wärmeverluste minimiert und den Lärm reduziert. Entdecken Sie eine neue Dimension des Wohnkomforts, bei der Stil und Funktionalität nahtlos verschmelzen und Sie die Vorteile von innenliegenden Jalousien genießen können, ohne Kompromisse eingehen zu müssen.

Willkommen in der Zukunft des Isolierglases – praktisch, pflegeleicht und perfekt auf Ihre Bedürfnisse abgestimmt.

PERFEKTER
WÄRMESCHUTZ
durch integrierte
Jalousien im
Scheiben-
zwischenraum

Perfekter
Sonnenschutz im Glas

Fenster mit integrierter, innenliegender Jalousie eignen sich sowohl für Neubauimmobilien als auch für den nachträglichen Einbau, da kein separater Sonnenschutz angebracht werden muss.

Ebenso für Fassaden, an denen keine Rollläden befestigt werden dürfen, sind Verbundfenster mit integrierten Jalousien die ideale Lösung, da keinerlei zusätzliche baulichen Vorkehrungen benötigt werden.

Ob Wohnraum oder Arbeitsplatz: genießen Sie perfekten Sichtschutz & Privatsphäre - auf Knopfdruck. Dank Jalousienisoliergläser können Sie sich jederzeit und sekundenschnell zurückziehen und eine optimale Beschattung genießen, ohne auf natürliches Sonnnenlicht zu verzichten.

01

02

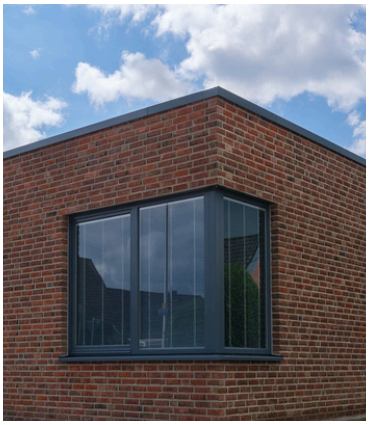

03

04

Jalousienisolierglas
Aufbau und Funktion

01

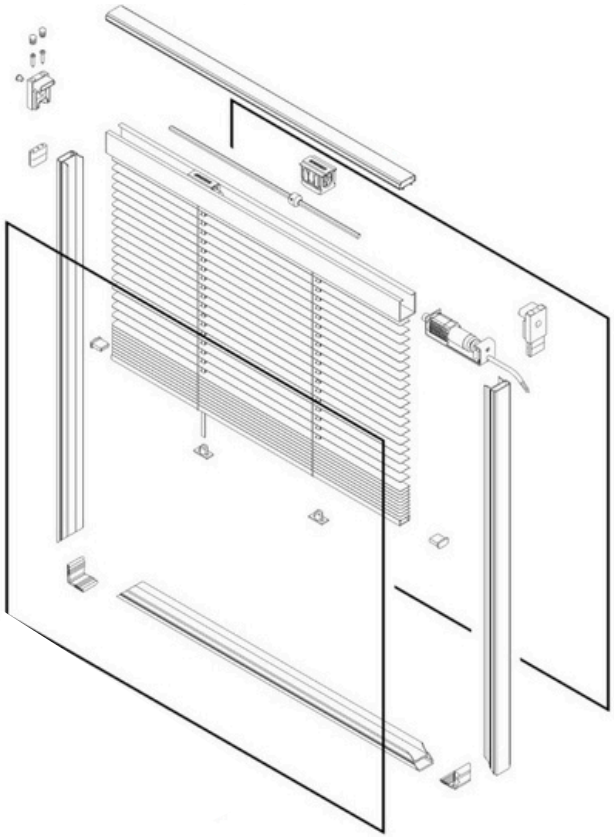

Die Außenscheibe besteht aus einer unbeschichteten Sicherheitsglasscheibe von mind. 6 mm Dicke.

Der Scheibenzwischenraum mit 27 mm oder 32 mm Dicke (abhängig von der Behanghöhe) beinhaltet die Jalousie, bestehend aus Lamellen, Textilbändern, Abstandhalter und Antriebskasten mit tauschbarer Antriebseinheit.

Die Innenscheibe besteht aus Low-E beschichtetem Sicherheitsglas von mind. 6 mm Dicke. Bei Dreifachglas gilt dies auch für die mittlere Scheibe.

Als Hauptfunktionen stehen bei Behangposition in der unteren Endlage der Sonnen-, Blend- und Sichtschutz (Behang geschlossen) sowie die Lichtlenkung (Lamellen aufgekippt) zur Verfügung.

In der oberen Endlage übernimmt das Isolierglas die Funktionen Wärmeschutz und Durchsicht.

02

Behangposition bei Tageslicht

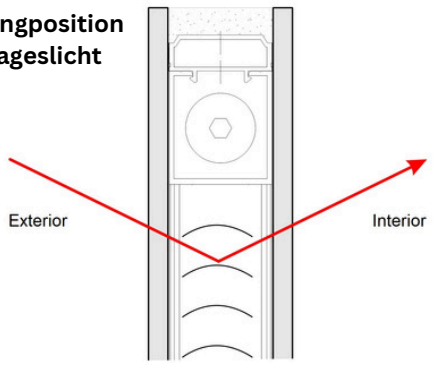

Behangposition bei künstlichem Licht

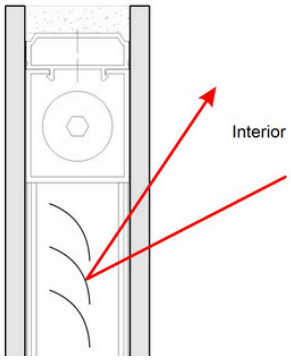

PERFEKTER
BLENDSCHUTZ
für angenehme
Arbeits- und Wohn-
atmosphäre

Maximaler Komfort
dank optimaler Lichtregulierung

Antrieb und Steuerung

Der austauschbare Motor ist das Herzstück unserer Jalousienisoliergläser. Verdunkeln Sie Räume automatisch auf Knopfdruck oder zeitgesteuert und profitieren Sie von innovativen Ansteuerungs-möglichkeiten

- Primärspannung von 230 Volt AC
  Sekundärspannung 24 Volt DC
- Steuermodule für
  Einzel-, Gruppen- oder Zentralsteuerung
- Automatisch zeitgesteuertes Heben und Senken mit Sonnen- und Dämmerungs-Sensor
- Fernsteuerung
- Ansteuerung über Gebäude-Bussysteme wie EIB / KNX
- Leicht austauschbare Motor- und Getriebeeinheit ohne dass die hermetisch geschlossene Isolierglaseinheit getrennt werden muss

01

02

03

04

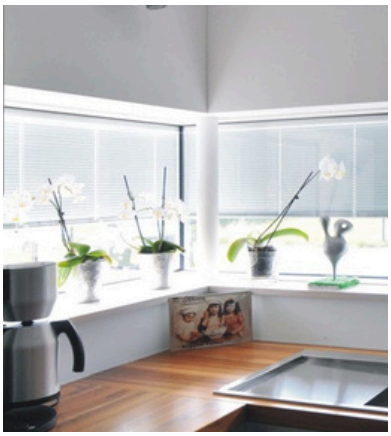

ON

OFF

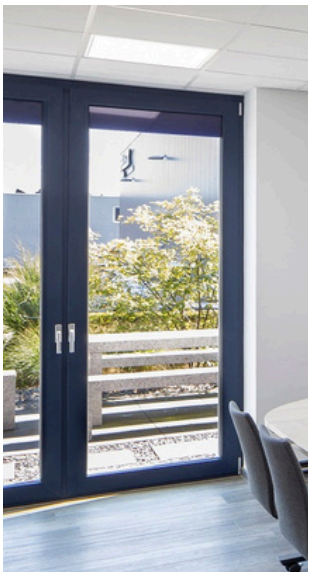

Optimale Beschattung ohne Verzicht auf Sonnenlicht

Blendfreie Wohnräume & Arbeitsplätze
Perfekte Lichtlenkung im Glas
Auf Knopfdruck vor neugierigen Blicken schützen

VORTEILE IM ÜBERBLICK

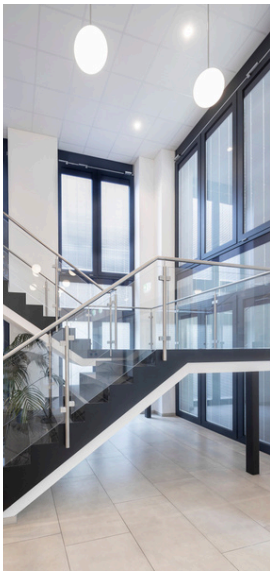

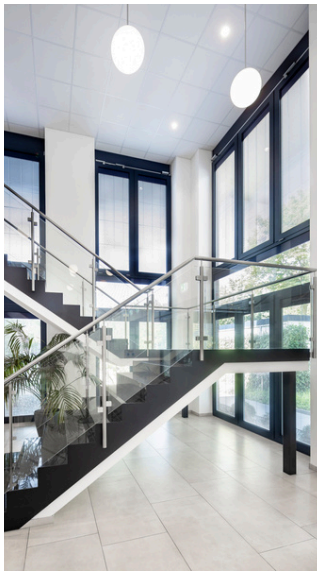

ON

OFF

Höchster Sichtschutz und Privatsphäre im Glas

Gezielte Energieeinsparung dank individueller Steuerung von Wärme und Licht
Optimaler Lamellen-Schutz vor Staub und Keimen
Vielfältiger Einsatz - ob in der Fassade, als Dachlösung oder Raumtrenner

Weitere Informationen unter
www.glas-ist-zukunft.de

WETTERFEST
und wartungsarm
für maximalen
Komfort

Lass’ die Sonne rein
aber sinnvoll

Sie entscheiden

Heben, senken und drehen Sie Ihre Jalousien im Handumdrehen per Motorantrieb.

Manuell betriebene Systeme können gedreht und gewendet werden oder zusätzlich gehoben und gesenkt werden.

Dach- oder Schrägverglasungen

Höchste Zuverlässigkeit und eine gleichmäßige Steuerung bieten Dach- oder Schrägverglasungen.

Vertikal und horizontal eingebaute Stahlseile verhindern den Kontakt von Jalousie und Glas.

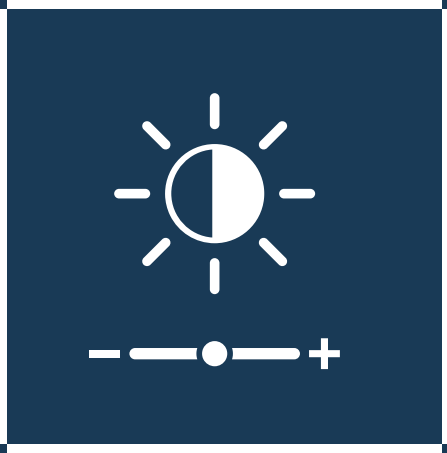

Für mehr Designvielfalt

Verleihen Sie Ihren Räumen eine individuelle Note. Lamellen in zahlreichen Farbvariationen setzen lebendige Akzente - abgestimmt auf Ihre Persönlichkeit und Ihr individuelles Raumkonzept.

Draußen und Drinnen flexibel verbinden

So einfach geht Multifunktion: hocheffizienter Sonnen- und Sichtschutz, Beschattung, Lichtlenkung oder Durchsicht - Jalousienisoliergläser sind die Alleskönner für Beschattung.

Das Jalousienisolierglas steht in unterschiedlichen Systemen zur Verfügung, die je nach Anforderungsprofil eingesetzt werden können.

Wählen Sie aus unseren vielfältigen Beschattungssystemen die optimal passenden Features

FRERICHS GLAS GMBH

Standort Verden
Siemensstraße 15-17
27283 Verden
+49 4231 102 0
verden@frerichs-glas.de

Standort Lüneburg
Arenskule 9
21339 Lüneburg
+49 4131 21 0
lueneburg@frerichs-glas.de

Standort Berlin
Robert-Bosch-Straße 18
14641 Nauen
+49 3321 748 469 3
berlin@frerichs-glas.de

FRERICHS GLAS